Rama R1 9 szt.

skala 1 : 50

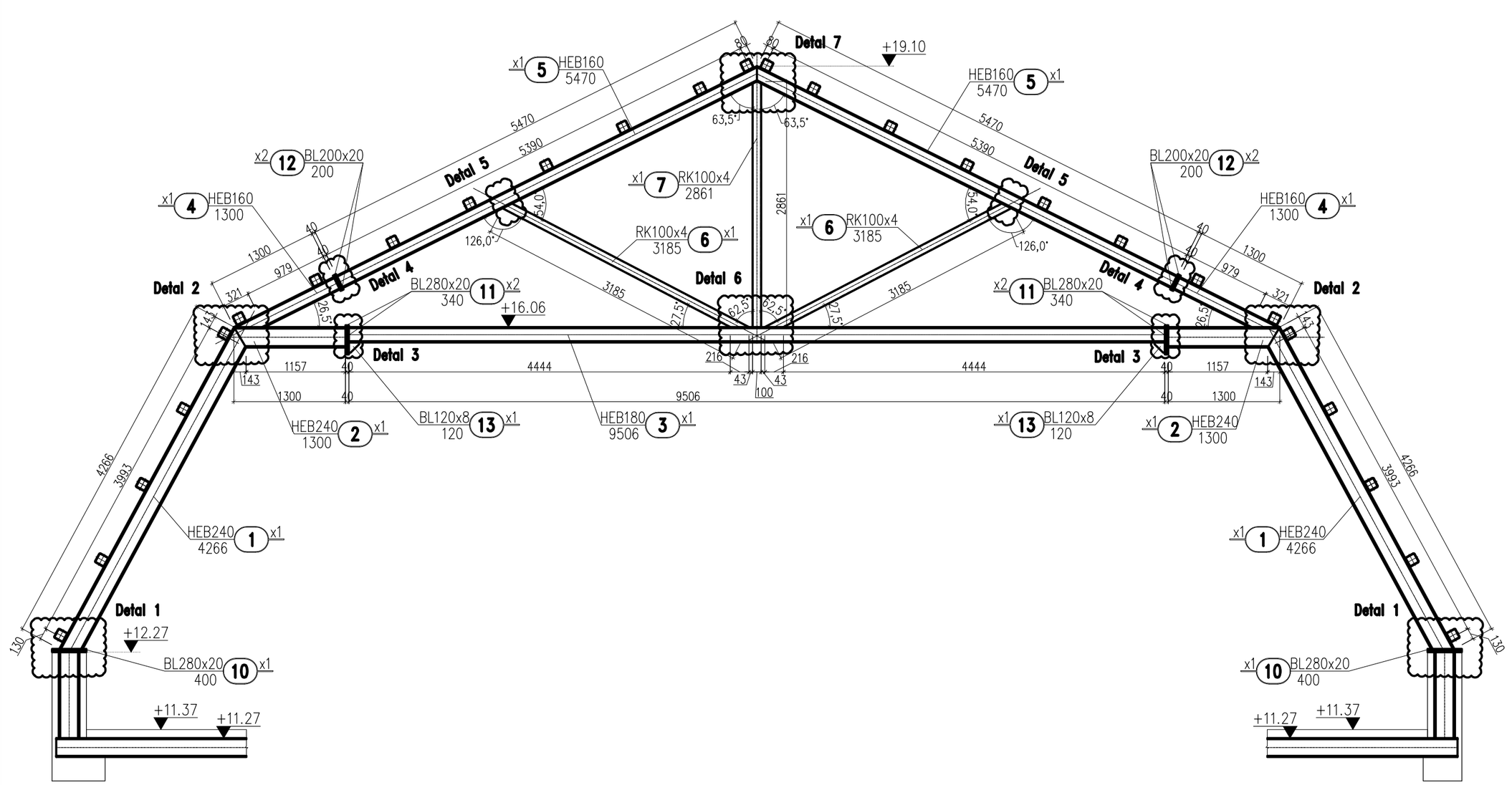

WYKAZ STALI PROFILOWEJ

data	sztuk	numer	nazwa elementu
2019-12-19			R1 Rama dachowa R1

lp.	numer	sztuk	profil	stal	dł.[mm]	masa jedn. [kg/szt]	masa całk. całk.[kg]	pow. jed. [m²]	UWAGI
1	1	18	HEB240	S235	4266	83.2	6388.8	106	
2	2	18	HEB240	S235	1300	83.2	1946.9	32.3	
3	3	9	HEB180	S235	9506	51.2	4380.4	89	
4	4	18	HEB160	S235	1300	42.6	996.8	21.5	
5	5	18	HEB160	S235	5470	42.6	4194.4	90.4	
6	6	18	RK100x4	S235	3185	11.9	682.2	22.4	
7	7	9	RK100x4	S235	2861	11.9	306.4	10	
8	10	18	BL280x20	S235	400	43.96	316.5	4.3	
9	11	36	BL280x20	S235	340	43.96	538.1	7.3	
10	12	36	BL200x20	S235	200	31.4	226.1	3.2	
11	13	18	BL120x8	S235	120	7.54	16.3	0.6	
SUMA							**19993**	**387**	
Elementy dodatkowe 5%							**1000**		
SUMA CAŁKOWITA							**20993**	**387**	

UWAGI:

1. PROJEKT KONSTRUKCYJNY ROZPATRYWAĆ ŁĄCZNIE Z PROJEKTEM ARCHITEKTONICZNYM I PROJEKTAMI BRANŻOWYMI.
2. RYSUNEK NALEŻY ROZPATRYWAĆ ŁĄCZNIE Z POZOSTAŁYMI RYSUNKAMI KONSTRUKCYJNYMI I OPISEM TECHNICZNYM.
3. PROJEKTANT POWINIEN BYĆ POWIADOMIONY O JAKICHKOLWIEK NIEZGODNOŚCIACH.
4. WSZYSTKIE WYMIARY PODANO W [mm]. RZĘDNE w [m].
5. OBIEKT ISTNIEJĄCY – PRZED ZAMÓWIENIEM/MONTAŻEM ELEMENTÓW WSZYSTKIE WYMIARY SPRAWDZIĆ NA BUDOWIE.
6. RAMY STALOWE KOTWIĆ W ŚCIANACH ATTYKOWYCH ORAZ SPAWAĆ DO BELEK STROPOWYCH.
7. WSZYSTKIE WĘZŁY RAM PRZYJĘTO JAKO SZTYWNE, Z WYJĄTKIEM KRZYŻULCÓW ORAZ SŁUPKÓW Z RK 100x100x4.
8. RAMY STALOWE STĘŻONE POPRZECZNIE PŁATWIAMI Z RK120x120x5 SPAWANYMI DO PASA GÓRNEGO RAM CO 100cm. DETAL MOCOWANIA PŁATWI DO RAM WG RYS. K–30.
9. POŁĄCZENIE ELEMENTU NR 4 (HEB 160) Z ELEMENTEM NR 2 (HEB240) WYKONAĆ ZA POMOCĄ SPOINY PACHWINOWEJ O GRUBOŚCI WYNOSZĄCEJ 0.5 GRUBOŚCI CIEŃSZEGO ELEMENTU – W PRZYPADKU STOSOWANIA SPOIN DWUSTRONNYCH.
10. W OSI ŚRODKOWEJ RAM DACHOWYCH (W KALENICY) WYKONAĆ STĘŻENIE PIONOWE Z L80x80x8 WG RYS. K–2. BLACHY WĘZŁOWE I DETAL STĘŻEŃ PIONOWYCH WG RYS. K–31.
11. WSZYSTKIE ELEMENTY STALOWE ZABEZPIECZYĆ ANTYKOROZYJNIE POWŁOKAMI MALARSKIMI.
12. WYKONAĆ SYSTEMOWE ZABEZPIECZENIE (OBUDOWANIE) P.POŻ. RAM STALOWYCH. WYMAGANA ODPORNOŚĆ OGNIOWA R120.

STAL PROFILOWA S235

Detal 1
skala 1 : 10

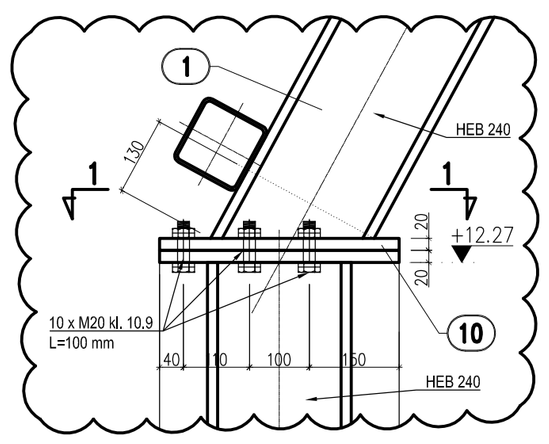

Detal 2
skala 1 : 10

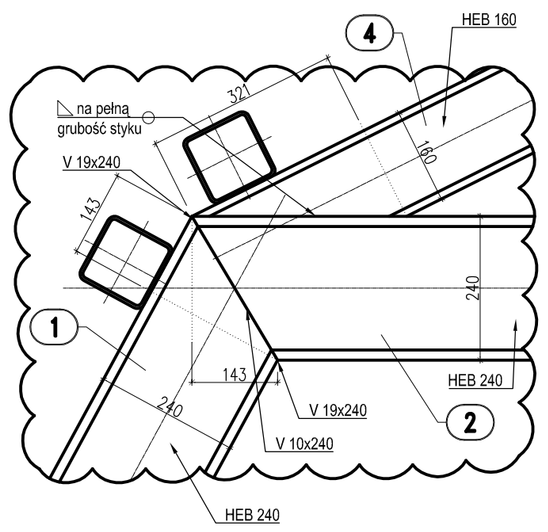

Detal 3
skala 1 : 10

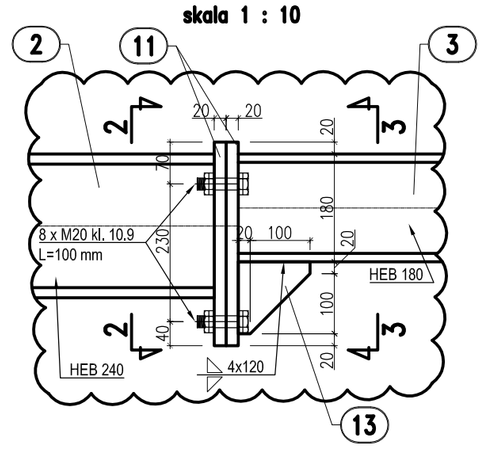

Przekrój 2–2
skala 1 : 10

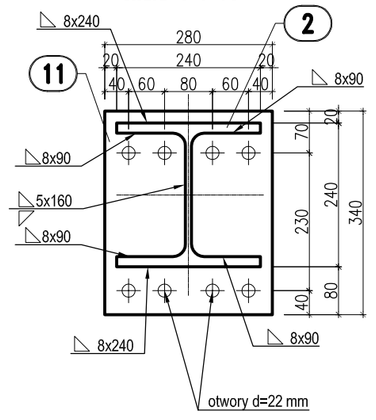

Przekrój 3–3
skala 1 : 10

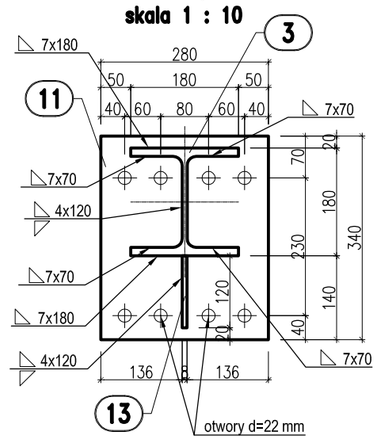

Przekrój 1–1
skala 1 : 10

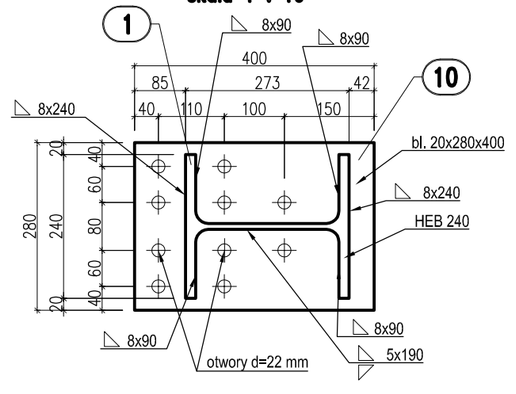

Detal 4
skala 1 : 10

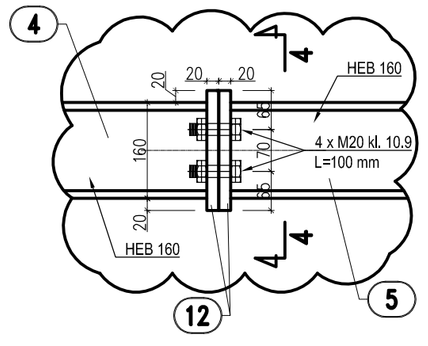

Przekrój 4–4
skala 1 : 10

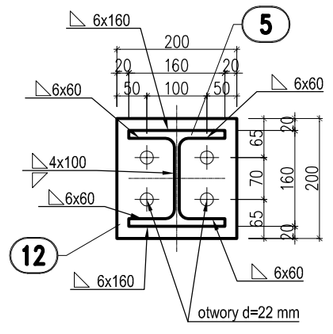

Detal 5
skala 1 : 10

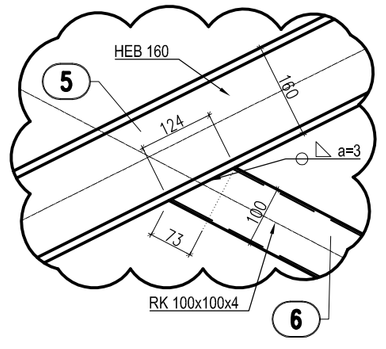

Detal 6
skala 1 : 10

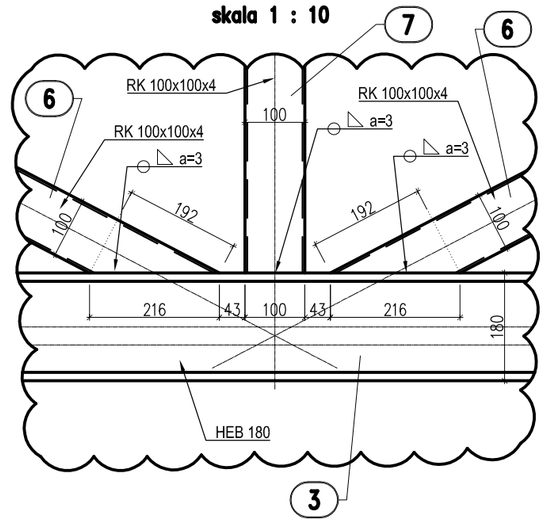

Detal 7
skala 1 : 10

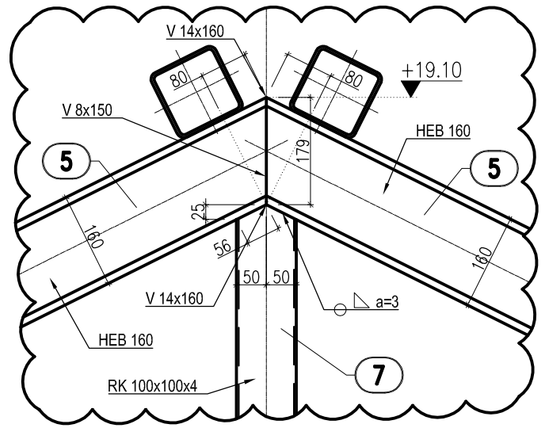

Projekt
Projekt zamienny remontu konserwatorskiego oraz przebudowy budynku Akademii Zamojskiej wpisanego do rejestru zabytków w zakresie: zmiany zagospodarowania dziedzińca, wyburzenia otworu drzwiowego na parterze, zmiany układu funkcjonalnego pomieszczeń na poddaszu oraz zmiany układu okien dachowych i otworów technicznych na dachu od strony dziedzińca

Etap
III

Adres
dz. ew. nr 16/6
ul.Akademicka 8,
Zamość

Inwestor
MIASTO ZAMOŚĆ
Rynek Wielki 13
22-400 Zamość

Branżowe Biuro Projektowe
GORYCKI & SZNYTERMAN

HEADFIRST TECHNOLOGIES

Gorycki & Sznyterman Sp. z o. o.
ul. Chałubińskiego 53, 30 - 698 Kraków
tel. 012 259 13 00, fax 012 259 13 02
www.fpgs.pl

ARKONA
PRACOWNIE KONSERWACJI ZABYTKÓW "ARKONA" Spółka z o.o.
31 - 115 Kraków, Plac Sikorskiego 3/8, tel. (12) 421 24 41, fax. (12) 422 24 93, www.pkz-arkona.pl

NEW AMSTERDAM
New Amsterdam
31 - 533 Kraków, ul. Fabryczna 20a,
tel. (12)399 46 28, e-mail: office@newamsterdam.pl, www.newamsterdam.pl

Branża konstrukcja - Projektant
mgr inż. Łukasz Ślaga
nr uprawnień
upr. MAP/0219/PWBKb/16 Podpis

Branża konstrukcja - Projektant
mgr inż. Ewa Prochwicz
nr uprawnień
upr. BPP 268/80 Podpis

Branża konstrukcja - Projektant
mgr inż. Tomasz Sadowski
Podpis

Branża konstrukcja - Sprawdzający
mgr inż. Paweł Nowak
nr uprawnień
upr. nr MAP/0509/PWBKb/15 Podpis

Nazwa rysunku
RAMA DACHOWA R1

Data	Skala	Format
02.2019	1:50, 1:10	670x420

Faza Projektu
PROJEKT WYKONAWCZY

Nr Rysunku
K-11